METcase™
Elektronik Gehäusesysteme

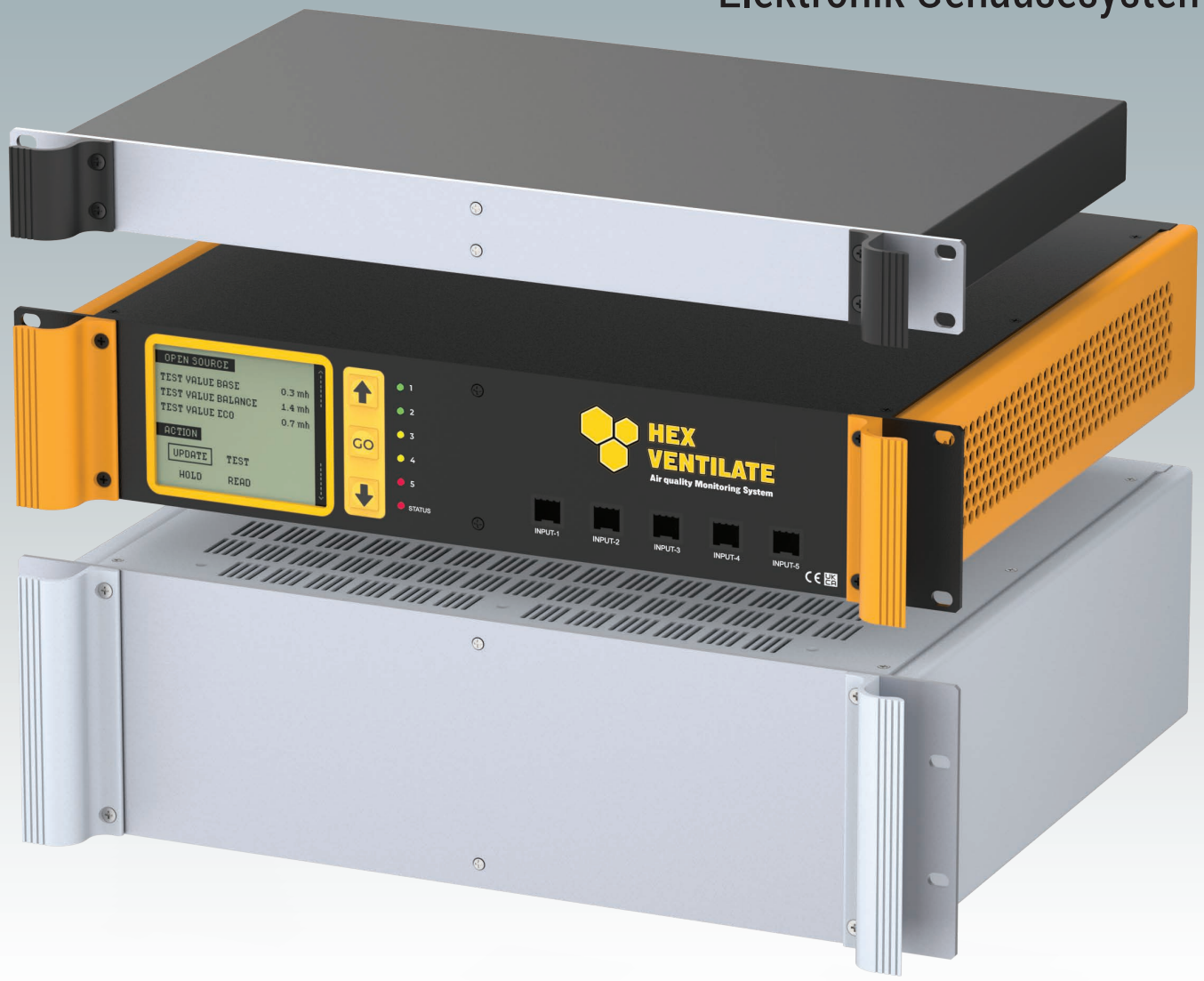


# COMBIMET 19-Zoll

## Gehäuse für die Rackmontage
## DIN 41494 | IEC 60297-3

# COMBIMET 19-ZOLL

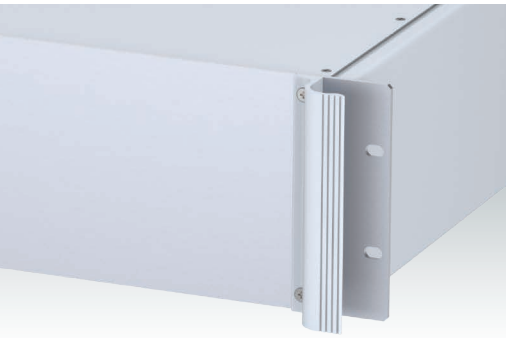

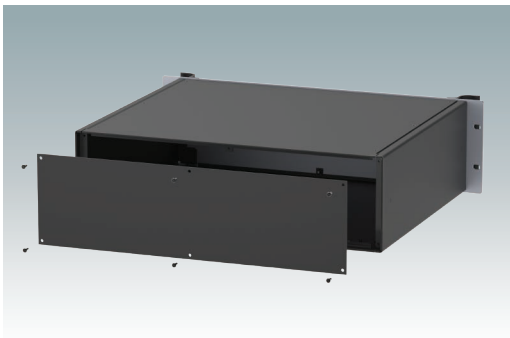

## COMBIMET 19-Zoll-Rack-Gehäuse

Vielseitige 19" Rack-Gehäuse in den Größen 1 HE bis 6 HE. Entspricht DIN 41494 und IEC 60297-3. Sehr modernes Design mit ergonomischen Frontplattengriffen. Robuster Gehäusekorpus aus Aluminium mit abnehmbarer Deck- und Bodenplatte sowie Rückplatte. Deck- und Bodenplatte mit oder ohne Lüftungsöffnungen. 19"-Frontplatte aus eloxiertem Aluminium. Version T mit offenem Oberteil. Montagelöcher im Bodenplatte für Leiterkarten und Chassis. M4-Erdungsbolzen an allen Komponenten für Stromdurchgang. Bestellen Sie Ihre eigene kundenspezifische Version.

## Standardfarben

Lichtgrau RAL 7035.
Schwarz RAL 9005.

RAL 7035 RAL 9005

## Lieferumfang

1. Deckplatte**
2. Bodenplatte**
3. Seitenteile
4. 19" Frontplatte
5. Rückplatte
6. Griffe
7. M4 x 16 mm (x4/6)
8. M3 x 8 mm (x14/22)
9. M3 x 8 mm (x6)

**Ohne oder mit Lüftung

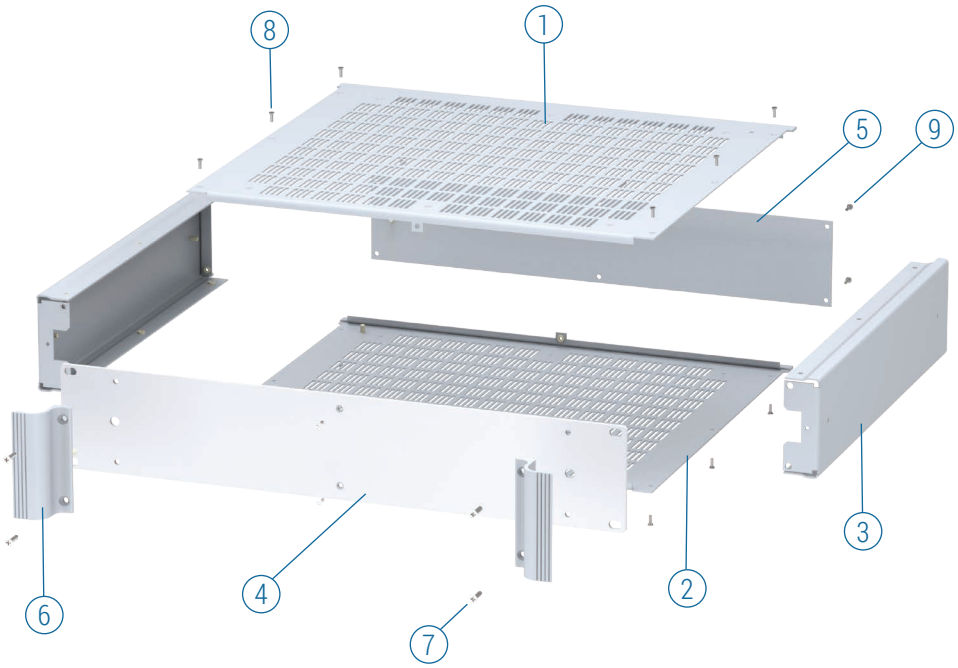

## COMBIMET 19-ZOLL

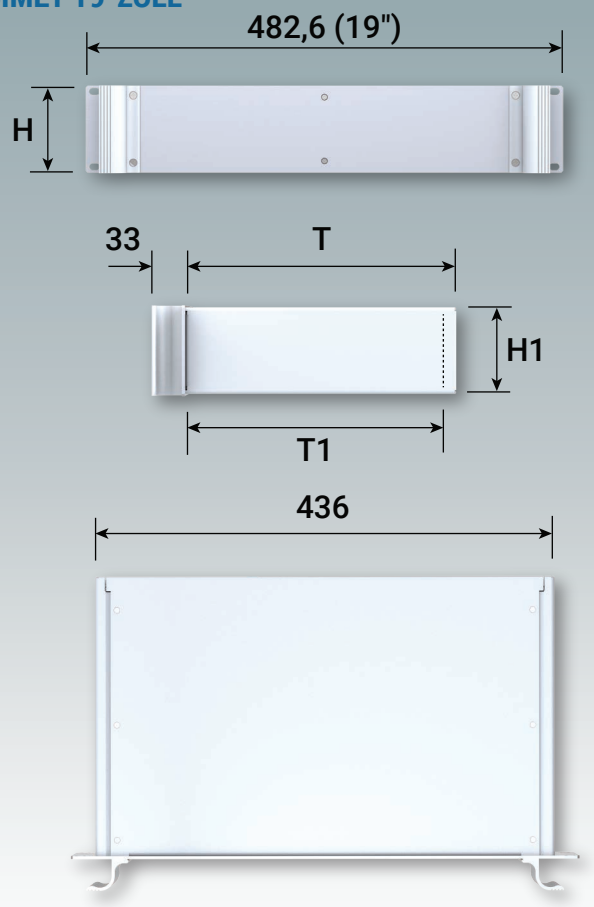

## OHNE LÜFTUNG GEHÄUSE

| Bestell-Nr. RAL 9005 | Bestell-Nr. RAL 7035 | H | T | H1 | T1 |
|---|---|---|---|---|---|
| M 62 19 139 | M 62 19 135 | 1HE | 265 | 40,2 | 253 |
| M 62 19 159 | M 62 19 155 | 1HE | 365 | 40,2 | 353 |
| M 62 19 239 | M 62 19 235 | 2HE | 265 | 84,6 | 253 |
| M 62 19 259 | M 62 19 255 | 2HE | 365 | 84,6 | 353 |
| M 62 19 339 | M 62 19 335 | 3HE | 265 | 129,1 | 253 |
| M 62 19 359 | M 62 19 355 | 3HE | 365 | 129,1 | 353 |
| M 62 19 439 | M 62 19 435 | 4HE | 265 | 173,6 | 253 |
| M 62 19 459 | M 62 19 455 | 4HE | 365 | 173,6 | 353 |
| M 62 19 539 | M 62 19 535 | 5HE | 265 | 218 | 253 |
| M 62 19 559 | M 62 19 555 | 5HE | 365 | 218 | 353 |
| M 62 19 639 | M 62 19 635 | 6HE | 265 | 262,6 | 253 |
| M 62 19 659 | M 62 19 655 | 6HE | 365 | 262,6 | 353 |

## MIT LÜFTUNG GEHÄUSE

| Bestell-Nr. RAL 9005 | Bestell-Nr. RAL 7035 | H | T | H1 | T1 |
|---|---|---|---|---|---|
| M 62 19 149 | M 62 19 145 | 1HE | 265 | 40,2 | 253 |
| M 62 19 169 | M 62 19 165 | 1HE | 365 | 40,2 | 353 |
| M 62 19 249 | M 62 19 245 | 2HE | 265 | 84,6 | 253 |
| M 62 19 269 | M 62 19 265 | 2HE | 365 | 84,6 | 353 |
| M 62 19 349 | M 62 19 345 | 3HE | 265 | 129,1 | 253 |
| M 62 19 369 | M 62 19 365 | 3HE | 365 | 129,1 | 353 |
| M 62 19 449 | M 62 19 445 | 4HE | 265 | 173,6 | 253 |
| M 62 19 469 | M 62 19 465 | 4HE | 365 | 173,6 | 353 |
| M 62 19 549 | M 62 19 545 | 5HE | 265 | 218 | 253 |
| M 62 19 569 | M 62 19 565 | 5HE | 365 | 218 | 353 |
| M 62 19 649 | M 62 19 645 | 6HE | 265 | 262,6 | 253 |
| M 62 19 669 | M 62 19 665 | 6HE | 365 | 262,6 | 353 |

## OHNE LÜFTUNG, SOLIDE OBERSEITE GEHÄUSE

| Bestell-Nr. RAL 9005 | Bestell-Nr. RAL 7035 | H | T | H1 | T1 |
|---|---|---|---|---|---|
| M 62 19 119 | M 62 19 115 | 1HE | 265 | 40,2 | 253 |
| M 62 19 129 | M 62 19 125 | 1HE | 365 | 40,2 | 353 |

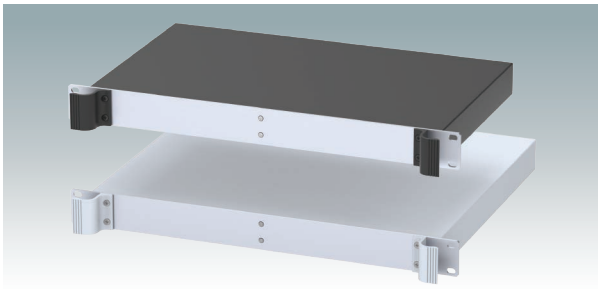

Vollständige 2D-Zeichnungen und 3D-Modelle finden Sie auf unserer Website.

# COMBIMET 19-ZOLL

Frontplatte: Lackierung schwarz, RAL 9005

## VERSION 24"

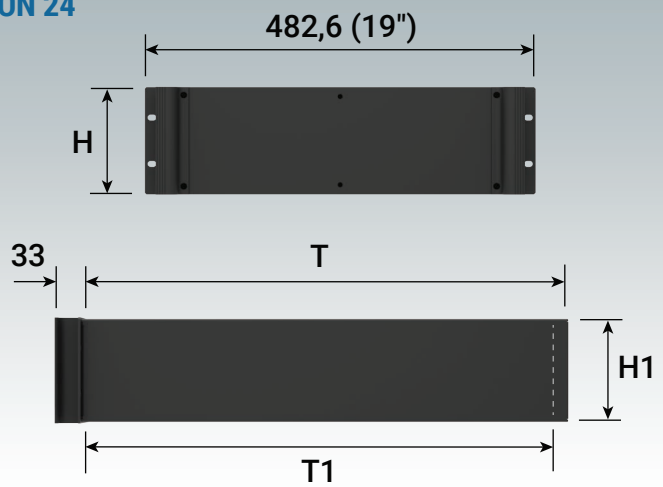


| Bestell-Nr. RAL 9005 ● | Mit Lüftung | H | T | H1 | T1 | Gehäuse-breite |
|---|---|---|---|---|---|---|
| M 62 19 179 | | 1HE | 609,6 | 40,2 | 597,6 | 436 |
| M 62 19 189 | • | 1HE | 609,6 | 40,2 | 597,6 | 436 |
| M 62 19 279 | | 2HE | 609,6 | 84,6 | 597,6 | 436 |
| M 62 19 289 | • | 2HE | 609,6 | 84,6 | 597,6 | 436 |
| M 62 19 379 | | 3HE | 609,6 | 129,1 | 597,6 | 436 |
| M 62 19 389 | • | 3HE | 609,6 | 129,1 | 597,6 | 436 |
| M 62 19 479 | | 4HE | 609,6 | 173,6 | 597,6 | 436 |
| M 62 19 489 | • | 4HE | 609,6 | 173,6 | 597,6 | 436 |
| M 62 19 579 | | 5HE | 609,6 | 218 | 597,6 | 436 |
| M 62 19 589 | • | 5HE | 609,6 | 218 | 597,6 | 436 |
| M 62 19 679 | | 6HE | 609,6 | 262,6 | 597,6 | 436 |
| M 62 19 689 | • | 6HE | 609,6 | 262,6 | 597,6 | 436 |

## VERSION T

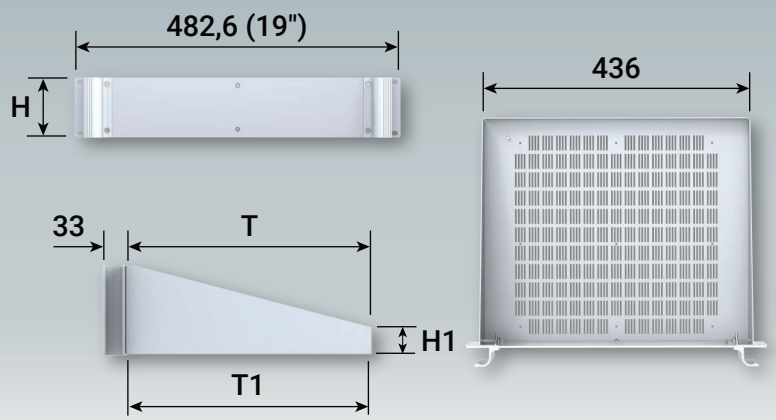


| Bestell-Nr. RAL 9005 ● | Bestell-Nr. RAL 7035 ○ | H | T | H1 | T1 |
|---|---|---|---|---|---|
| M 61 19 239 | M 61 19 235 | 2HE | 365 | 40 | 363,5 |
| M 61 19 339 | M 61 19 335 | 3HE | 365 | 40 | 363,5 |

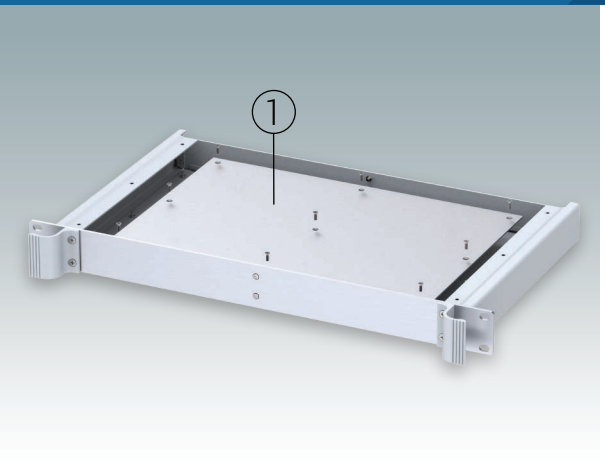


## Montageplatten-Set

**Material:** Aluminium 1,5 mm
**Oberfläche:** Blank

| Bestell-Nr. | Lieferumfang | Für Gehäusetiefe (T) | Breite | Tiefe |
|---|---|---|---|---|
| M 62 00 265 | ①, ② x 9, ③ x 18 | 265 | 335 | 230 |
| M 62 00 365 | ①, ② x 9, ③ x 18 | 365 | 335 | 330 |

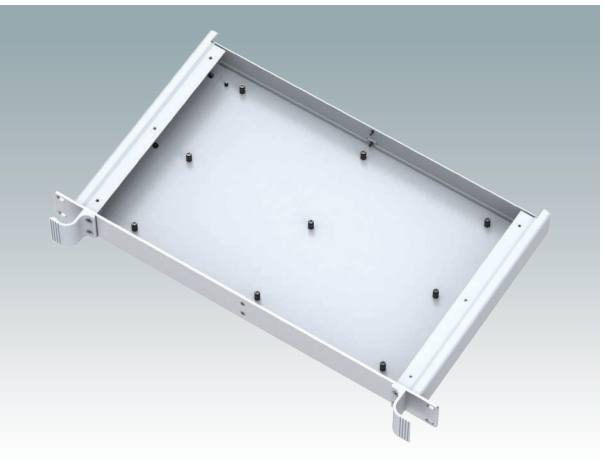

## Leiterkarten Montage-Set

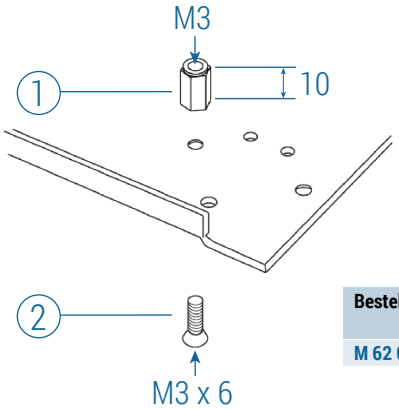


| Bestell-Nr. | Lieferumfang |
|---|---|
| M 62 00 265 | ①+② x 10 |

## 19" Montage-Set

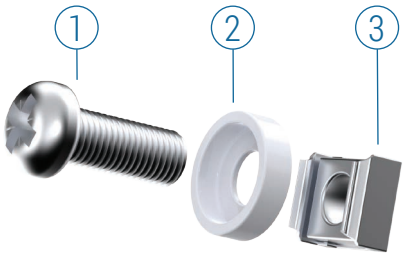


| Bestell-Nr. | Lieferumfang | Farben |
|---|---|---|
| M 60 00 035 | ①+②+③ x 4 | RAL 7035 ② |
| M 59 00 016 | ①+②+③ x 4 | RAL 9005 ② |
| M 59 00 018 | ①+②+③ x 4 | RAL 9005 ①② |

## Bestellen Sie Ihre individuelle Version

Wir können die COMBIMET 19-Zoll-Gehäuse komplett nach Ihren individuellen technischen Vorgaben liefern.

Alle Außenmaße – Höhe, Breite und Tiefe – können geändert werden, um sicherzustellen, dass Ihre Leiterplattenbaugruppen und Geräte genau passen.

Die Gehäuse und Frontplatten können mit Löchern und Ausschnitten für den Einbau von Displays, Tastaturen, HMI-Touchpanels, Bedientasten und Anschlüssen bearbeitet werden.

Zu den weiteren Dienstleistungen gehören das Hinzufügen von Einsätzen und Schraubdome; individuelle Farben und Ausführungen; Digital- und Siebdruck sowie Gravur.

Durch ein flexibles Fertigungssystem können wir auch bei kleinen Mengen wettbewerbsfähige Preise anbieten. Zögern Sie nicht, uns Ihre Anfrage zu schicken.

Unser Vertriebsteam bespricht gerne Ihre Anforderungen und hilft Ihnen, Ihre COMBIMET 19-Zoll-Gehäuse genau so zu spezifizieren, wie Sie sie benötigen.

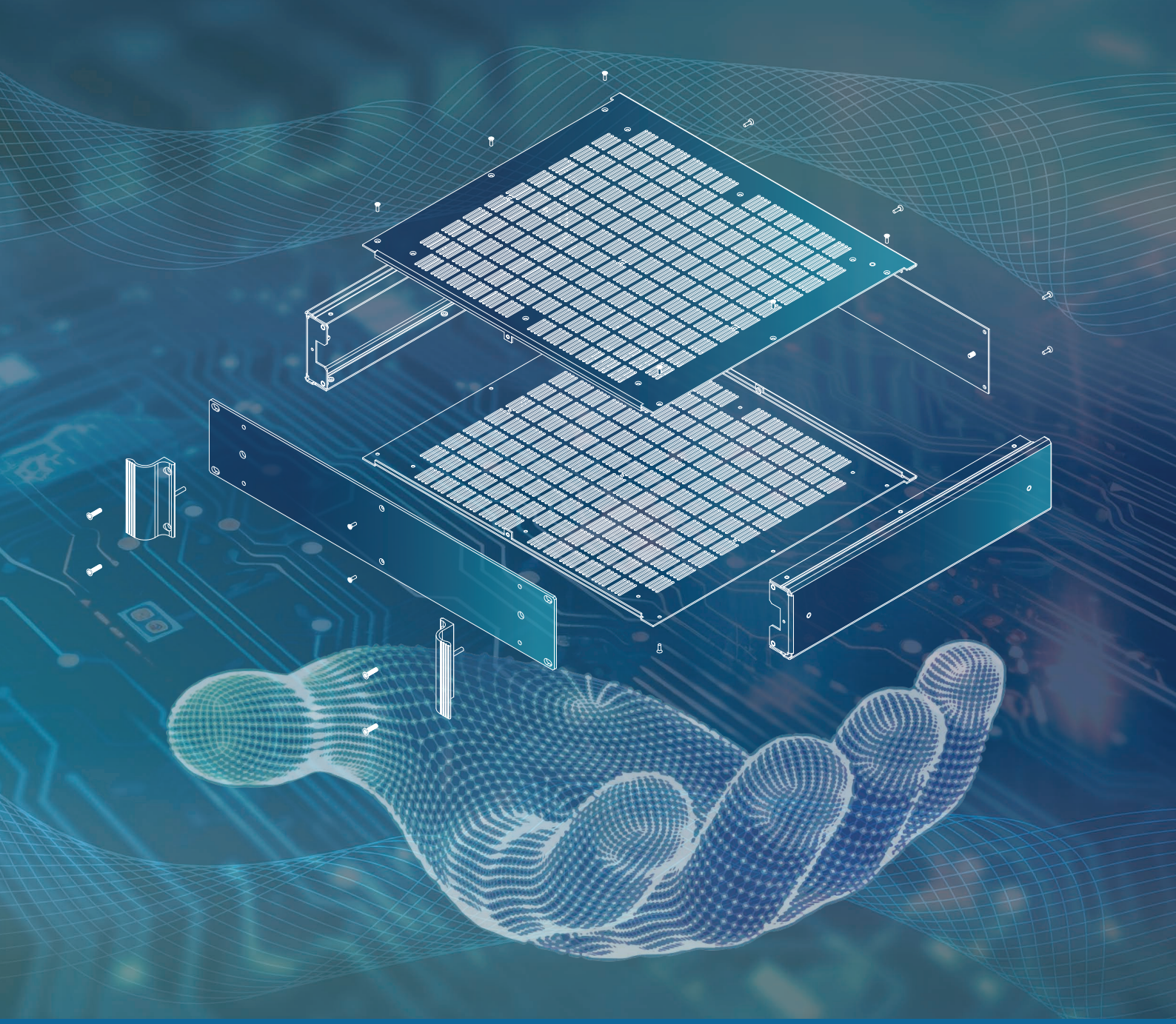

METcase™

## HERSTELLER

Metcase Enclosures
A division of:
OKW Enclosures Ltd.
15 Brunel Way
Segensworth East
Fareham, Hampshire
PO15 5TX
United Kingdom

Telephone: +44 (0) 1489 583858
Email: sales@metcase.co.uk
Website: www.metcase.co.uk

© OKW Enclosures Ltd. All rights reserved
Catalogue Edition 1.2 – January 2025.
This catalogue will be valid until 31/12/2027.
Subject to technical modifications without notice.
Typographical and other errors do not justify any claim for damages.
Digital Version: 01/2025e

## Präsentiert von:

Finden Sie hier Ihren Vertriebspartner vor Ort:

**DEUTSCHLAND | ÖSTERREICH**
ORCA Gehäusetechnik GmbH
Im Krötenteich 3/9, 74722 Buchen.
Tel: +49 (0 62 81) 56 23 00
Email: metcase@orca-gehaeuse.com
Website: www.metcase.de

**SCHWEIZ**
okatronic AG
Altgraben 31, 4624 Härkingen
Tel: +41 62 398 44 11
Email: info@okatronic.ch
Website : www.metcase.ch

**TSCHECHIEN | SLOWAKEI**
okatec spol. s r.o.
Zámecká 193, 564 01 Žamberk
Tel: 465 61 80 61 | Mobiltelefon: 603 108 994
Email: info@okatec.cz
Website: www.metcase.de

www.metcase.de